Courbes de performances - 50 Hz 1450 tr/min

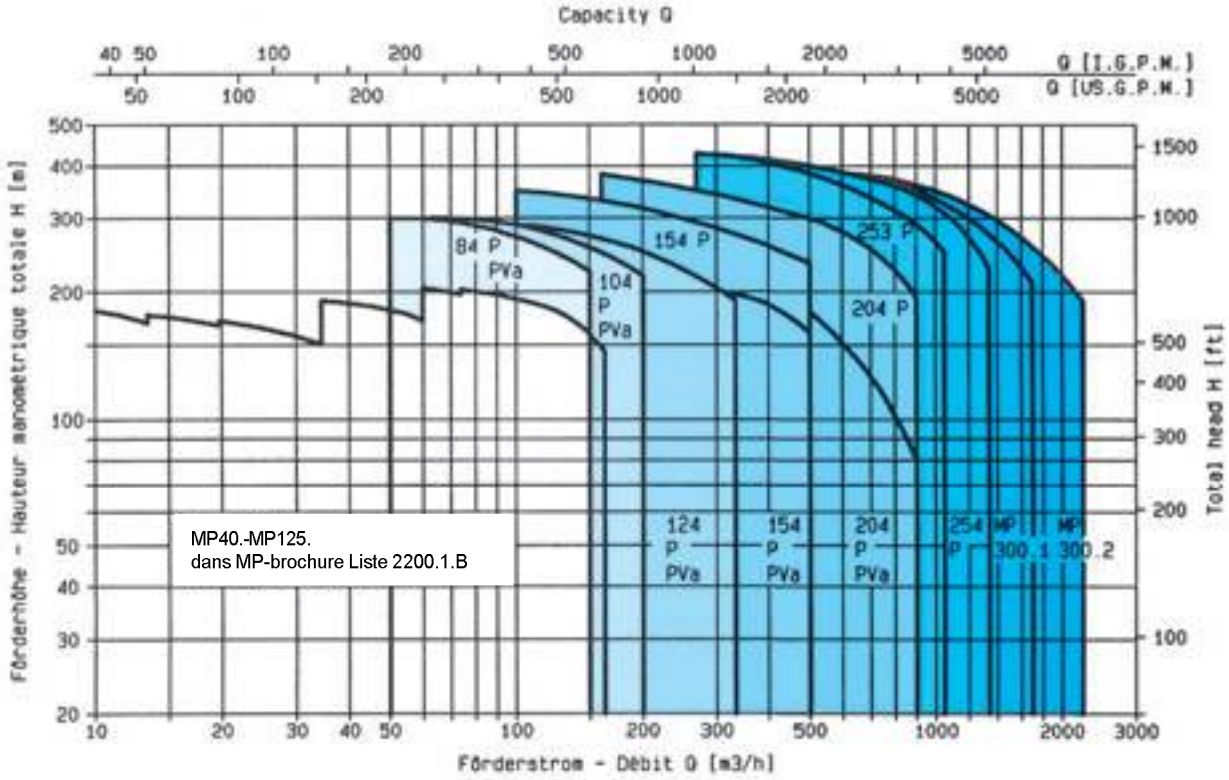

Courbes de performance - 60 Hz 1750 tr/min

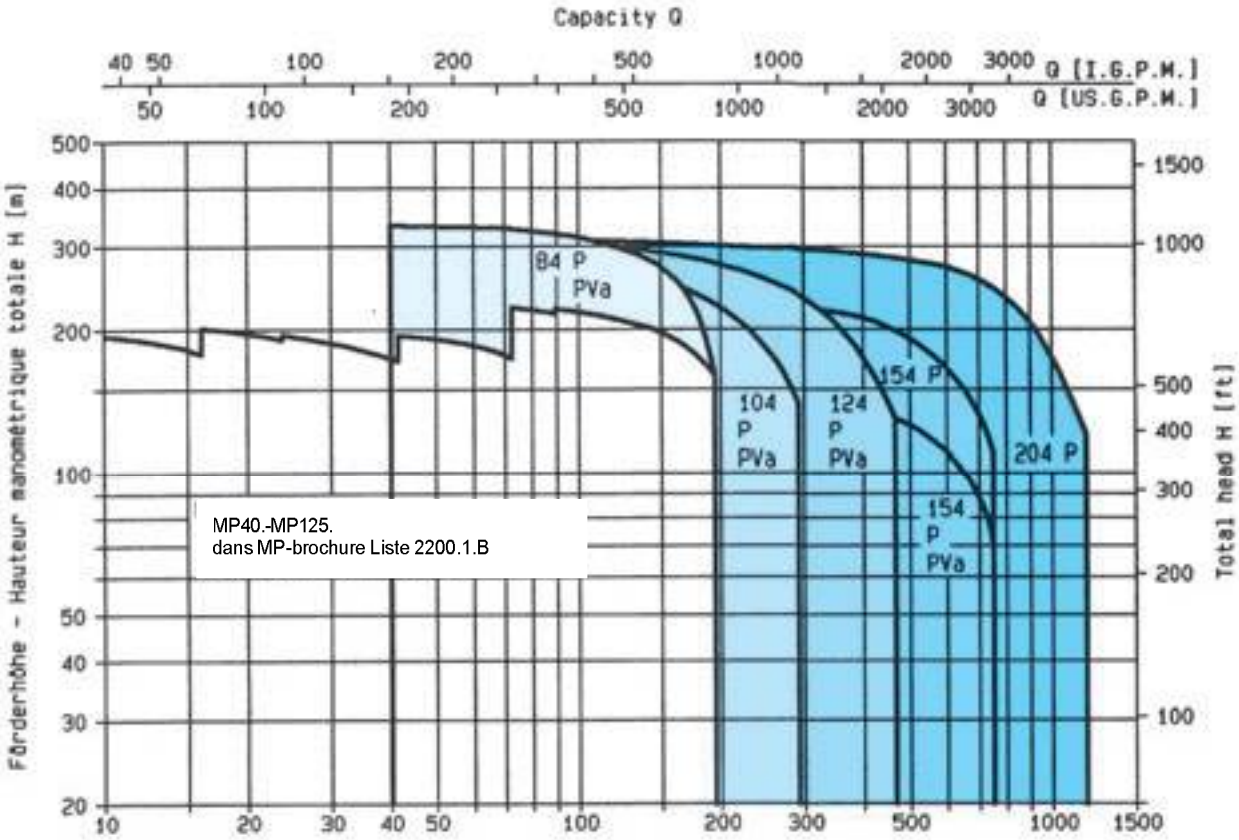

Série P:

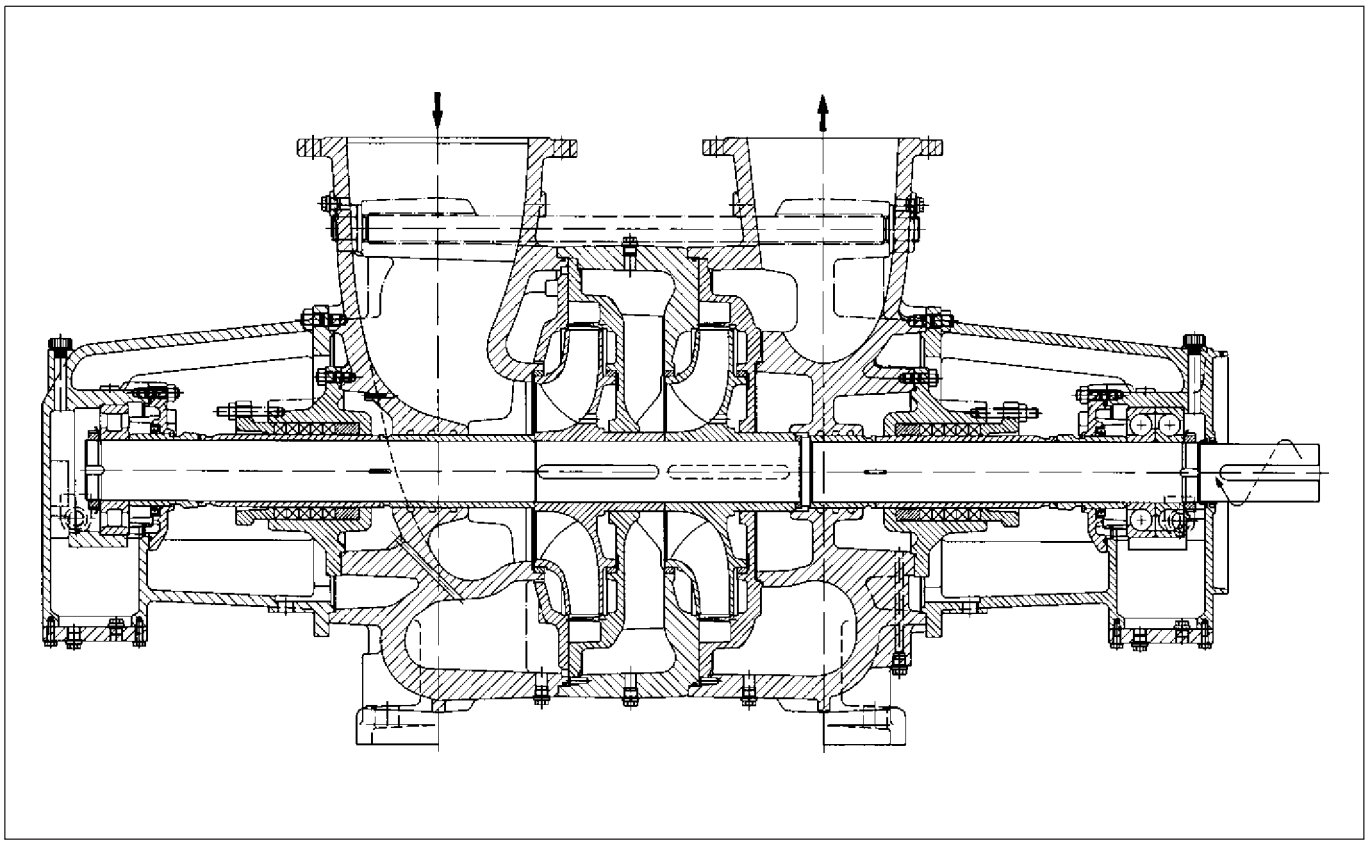

- Exécution horizontale avec logement sur palier exéterieur.
- Entraînement par électromoteurs, moteurs à combustion ou turbines à vapeur via accouplement élastique.
- Entraînement côté refoulement, course à droite vue de l'entraînement.
  En option, course à gauche possible si entraînement côté entrée.
- Position te tubulures: tubulures d'entrée à gauche vue de l'entraînement culotte radiale vers le haut en exécution standard. En option, autres positions 90° possibles.
- Côté entraînement (côté refoulement) roulement rainuré à billes servant de palier axial. Côté entrée roulement à rouleaux cylindriques servant de palier libre. Lubrification à l'huile avec grand carter d'huile.
- Les dilatations thermiques axiales du rotor de pompe sont compensées en interne sans influencer l'orientation de l'accouplement.
- Variantes d'étanchéité d'arbre garniture mécanique d'étanchéité ou presse-étoupe.
- Conception à maintenance aisée. Logement sur palier et étanchéité d'arbre échangeables sans démonter le corps de pompe.

Groupes de pompage:

En complément de la pompe nous offrons également une offre complète d'accessoires.

- Bâti de base
- Accouplements
- Moteurs
- Soupapes de retenue à course libre
- Régulation de régime
- Accessoires spéciales
  sur demande

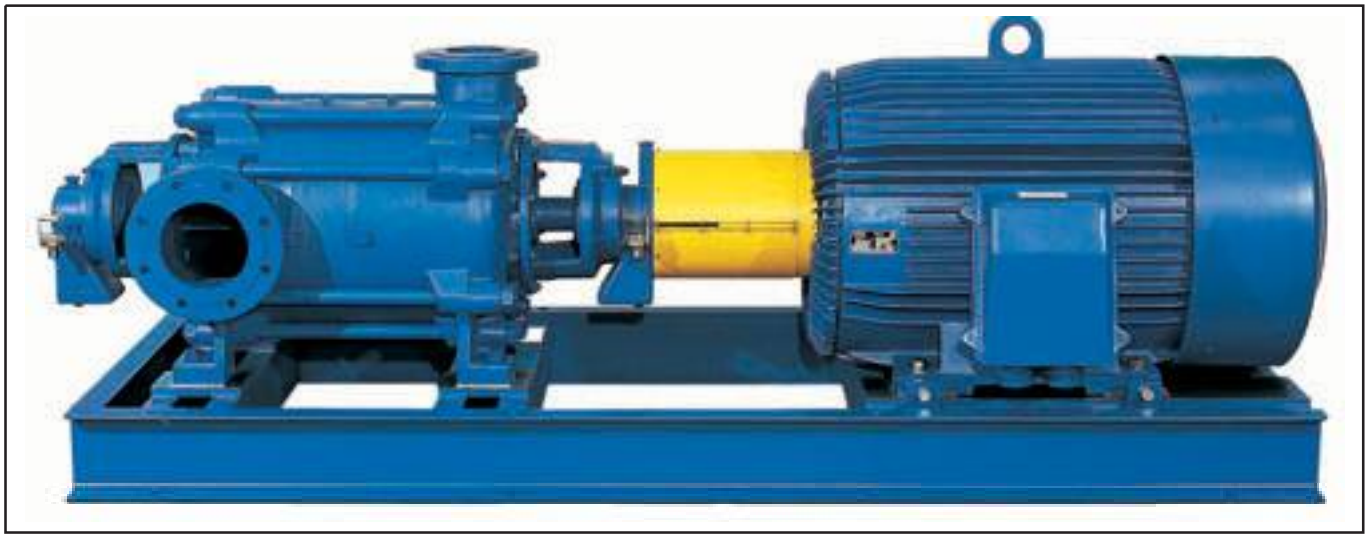

Les dimensions 84 à 204 sont également disponibles en exécution verticale compacte et peu encombrante.

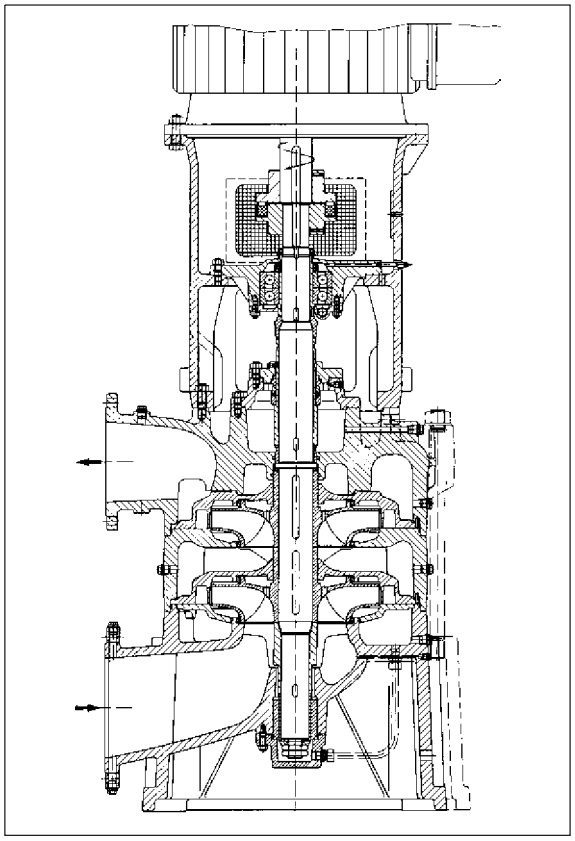

Série PVa:

- Exécution verticale avec propre palier axial à lubrification à graisse et dispositif de relubrification dans la „lanterne" du moteur
- Stadard IEC, construction V1, puissances jusqu'à 315 kW
- Transmission de puissance par accouplement élastique
- Palier lisse radial lubrifié au liquide refoulé dans carter d'entreé de la pompe
- Construction permettant une maintenance aisée. Logement sur palier et étanchéité d'arbre échangeables sans démonter le corps de pompe.

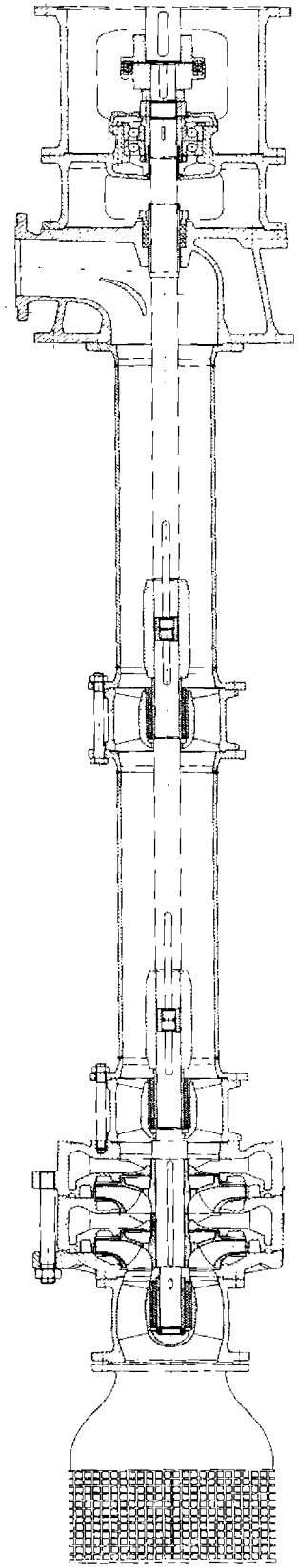

Série PT:

- Exécution verticale pour le montage dans puits d'épuisement
- Longueurs de montage jusqu'à 10 mètres pour 1450/1750 t/min
- Propre palier axial à lubrification à graisse et dispositif de relubrification dans la „lanterne" du moteur
- Moteurs standard selon IEC, construction V1
- Transmission de puissance par accouplement élastique
- Entraînement det décharge de pression protégés contre les risques d'inodation
- Palier-guide lubrifié au liquide refoulé dans corps de pompe et balancier; nombre de paliers en fonction de la longueur de montage
- Apte à la régulation de régime, régime critique en principe supérieur u régime de service maximum 1450 ou 1750 t/min
- Étanchéité de l'arbre par garniture mécanique d'étanchéité ou presse-étoupe
- Construction permettant une maintenance aisée
- Buse d'entrée, filtre à tamis ou soupape d'aspiration
- Exécution en option en construction en „pot" disponible pour le refoulement de condensat ou de liquides chauds
- Exécution en option avec INDUCER; avec valeurs NPSH particulièrement basses pour le refoulement de liquides proches du point (pression) d'ébullition

Variantes d'étanchéité d'arbre:

Garnitures mécaniques d'étanchéité:

Le logement de la garniture mécanique d'étanchéité est exécuté selon ISO 3096. Toutes les garnitures mécaniques d'étanchéité, dont les cotes satisfont la norme NE 12756, modèle „k", peuvent par conséquent être montées sans procéder à des modifications sur les composants de la pompe.

La circulation assure une lubrification optimale et un refroidissement des surfaces de glissement.

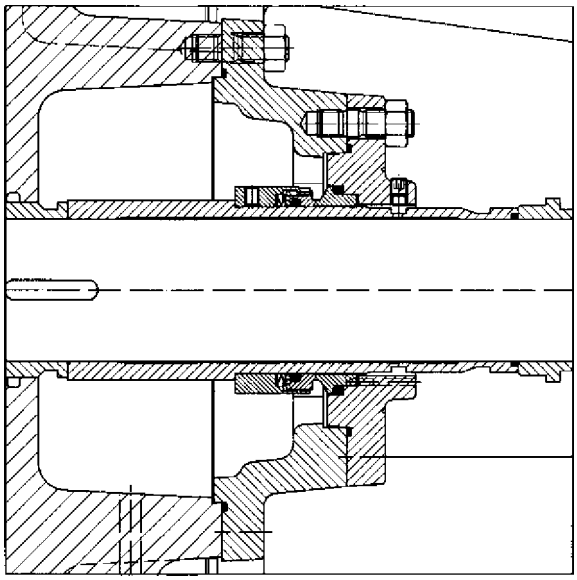

Garniture mécanique d'étanchéité simple en U,
non équilibrée jusqu'à 16 bar maximum

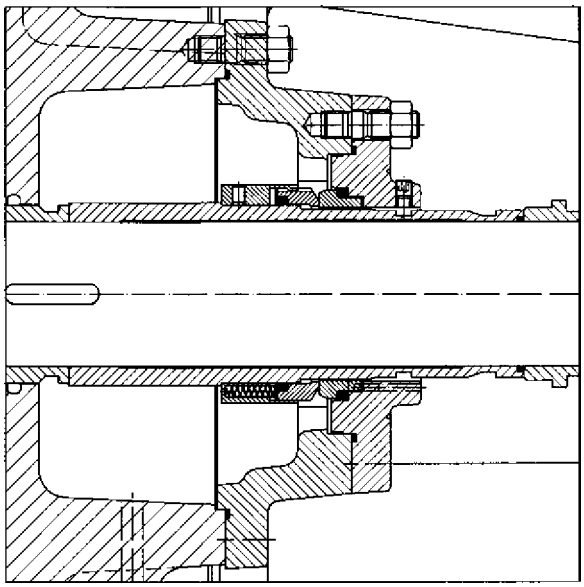

Garniture mécanique d'étanchéité simple en B,
équilibrée jusqu'à 45 bar maxium

Les limites d'utilisation exactes en ce qui concerne la température et la pression en fonction du liquide refoulé sont spécifiées dans les fiches techniques et dans l'offre.

Presse-étoupe:

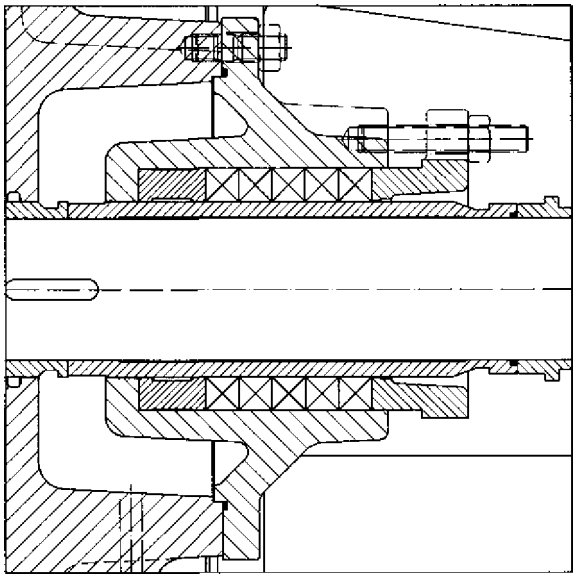

L'exécution avec presse-étoupe est limitée à une pression sortie maximum de 25 bar.

Pour de pressions de sortie supérieures, utiliser en principe des garnitures mécaniques d'étanchéité.

Variantes d'étanchéité d'arbre:

Garnitures mécaniques d'étanchéité Cartridge

Les garnitures mécaniques d'étanchéité Cartridge prémontées offrent l'avantage d'un montage bien plus simple et exempt d'erreurs tout en assurant une durée di vie et une fiabilité optimales. Ceci permet de minimiser les temps d'immobilisation et les coûts lors du remplacement d'une garniture mécanique d'étanchéité.

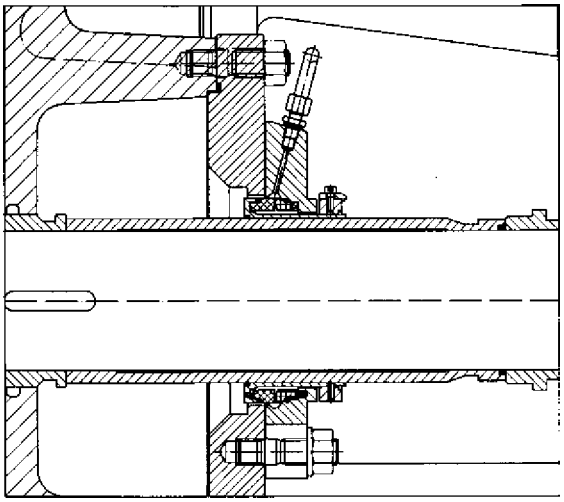

Garniture mécaniques d'étanchéité Cartridge à simple effet, en option possible également avec „transition"

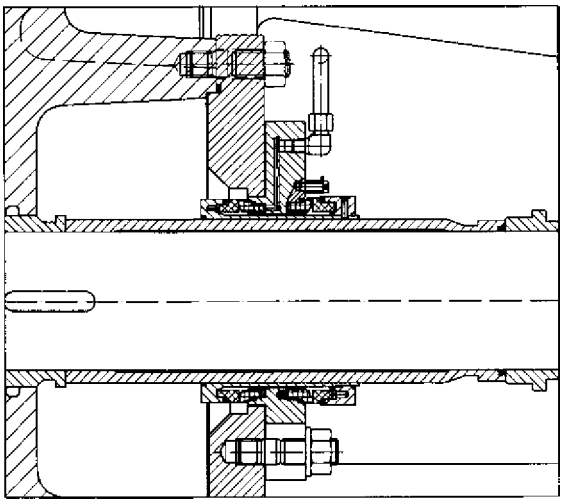

Garniture mécanique d'étanchéité Cartridge à double effet

Pompes avec plusieurs orifices de sortie (en fonction de la pression):

La pompe multicellulaire à plusieurs orifices de sortie comprend deux ou plusieurs culottes. Ces pompes sont utilisées dans les installations d'extinction incendie permettant d'alimenter plusieurs zones de pression à différents niveaux de pression.
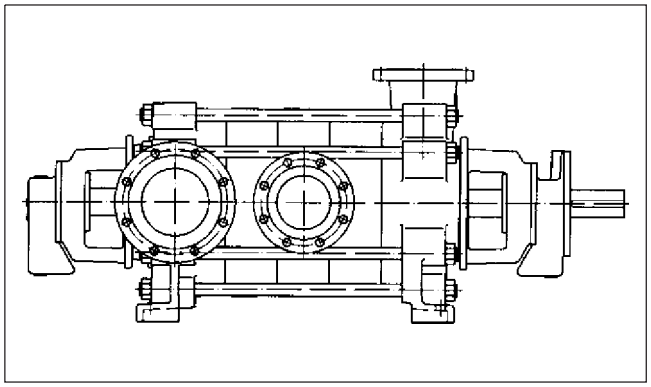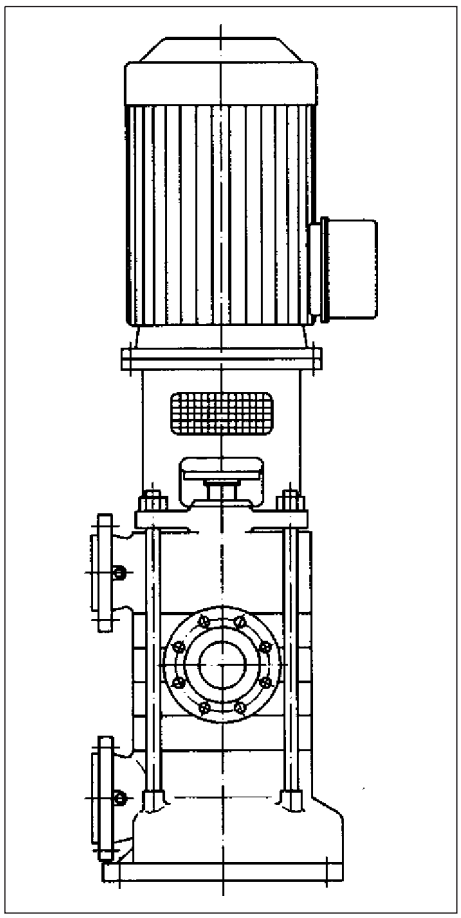
Ces pompes sont disponibles en exécution horizontale, série PM, et exécution verticale, série PVaM.